familiar
8bit ruidismo DIY

PunkiStylo

Instrucciones de montaje

Resistencias

R1	24k	(Rojo, amarillo, naranja) (no soldar la pata izquierda)
R2	18k	(Marron, gris, naranja)
R3	4k3	(Amarillo, naranja, rojo)
R4,R5	4k7	(Amarillo, violeta, rojo)
R6	5k1	(Verde, marron, rojo)
R7,R8	5k6	(Verde, azul, rojo)
R9	6k2	(Azul, rojo, rojo)
R10,R11,R12	6k8	(Azul, gris, rojo)
R13,R14 ,25	8k2	(Gris,rojo,rojo)
R15,R16	9k1	(Blanco, marron, rojo)
R17, R27, R34, R39	10k	(Marron, negro, naranja)
R18,R19,R20,R22	11k	(Marron, marron, naranja)
R21,23	15k	(Marron, verde, naranja)
R26	15k	(Marron, verde, naranja)(no soldar la pata abajo)
R24	680R	(Azul, gris marron)
R28, R29,R30, R35, R40	100k	(Marron, negro, amarillo)
R31,R32,R41,R36,R37	1k	(Marrón, Negro, Rojo)
R33, R38	32k	(Rojo, Rojo, Negro, naraja, marron)
R42	2k	(Rojo, negro, negro,marron).
R43	10R	(Marron, negro, negro)
R44	75R	(Violeta, verde, negro)

Diodo

Atención a su polaridad ; la linea negra del diodo ha de coincidir con la linea blanca de la PCB.

D1 1N4004

Puente

Desde la via indicada en la placa como JP10Puente soldamos un cable hacia la via superior que esta libre.

JP10PUENTE Cable

Salidas y entradas

CV1 Minijack (entrada)
CV2 Minijack (entrada)
SALIDA1 Minijack (salida)

Condensadores

C1	10nf
C2	0.022 µf
C3,C4,C7,C8	100nf
C5, C6	680pf
C9	47nf

Condensadores electrolíticos

Vigilar su polaridad. La pata más larga es la pata positiva y el lado positivo está indicado con un símbolo "+" en la PCB

C10	100uf
C11	10uf
C12	2,2uf

Zocalos e Integrados

Vigilar su orientación. Tanto el integrado como zocalo tienen una muesca que indica la dirección en la que se deben colocar, haciendola coincidir con el dibujo de la pcb.

IC1 LM386N-1 + Zocalo
IC2 LM13600N + Zocalo
IC3 LM556N + Zocalo

Pila o bateria

Soldamos el conector de la pila teniendo atencion al color de los cables, el negro (negativo) va en la posicion superior en la placa.

JP8PILA Conector pila 9v + Pila

Led

Soldamos dos cables una punta al led y la otra a la placa. **Mucho ojo** con la polaridad. La pata más corta es la negativa y va en la posición superior en la placa.

D2 LED

Altavoz

Soldamos dos cables una punta al altavoz y la otra a la placa sin prestar atencion a su polaridad.

JP9SP Altavoz

Potenciometros

Para soldar los potenciometros primero cortamos los cables, de tres en tres, pelamos y estañamos las dos puntas. Soldamos una de las puntas a los potenciometros y la otra punta en su lugar y posición correspondiente en la placa.
Cada potenciometro tiene una direccion concreta indicada por su primera pata (la del lado izquierdo mirandolo de frente y con las patas hacia abajo) y su correspondiente posicion en la placa.

JP1FREFIL	100K	1ª-arriba
JP2VOLUMEN	10K	1ª-izquierda (Dejar el cable mas largo)
JP3FREQ2	500K	1ª-abajo
JP4FREQ1	500K	1ª-izquierda (tercera pata no soldar a la placa, soldar a un extremo del JP7INTERRUP)
JP5RESOFIL	100K	1ª-derecha

Interruptores

Para soldar los interruptores primero cortamos los cables, de tres en tres, pelamos y estañamos las dos puntas. Soldar los cables teniendo encuenta que el del centro del interruptor coincida con el del centro de la placa.

JP6ON-OFF Interruptor

JP7INTERRUP Interruptor (no soldar ningun cable a placa, puentear el primero con segundo contacto en la placa JP7INTERRUP)

Patillaje :

Un extremo – pata 3 potenciometro Jp4

Centro – pata bajo R26

Extremo – pata izquierda R1

Body contact o botones de contacto

Cortamos y estañamos una punta del cable y lo soldamos a la placa.Pelamos la punta del otro extremo del cable con suficiente longitud como para dar dos vueltas alrededor del tornillo y crear asi el contacto con este.

JP12BODY5	Tornillo
JP13BODY1	Tornillo
JP14BODY2	Tornillo
JP15BODY6	Tornillo

Leds

colocar 2 leds rojos en serie (- + - +) entre el puente (negativo) y la pata + C11 (positivo).

Puntero teclado

En esta via soldamos el cable que usaremos como puntero del teclado.

Importante¡La cabeza del puntero NO la soldaremos hasta despues de la construcción de la caja del Punky Stylo

JP11STYLO	1X01

SIN DERECHOS RESERVADOS. Haz con este circuito lo que te plazca. Si lo mejoras, ¡compartelo!

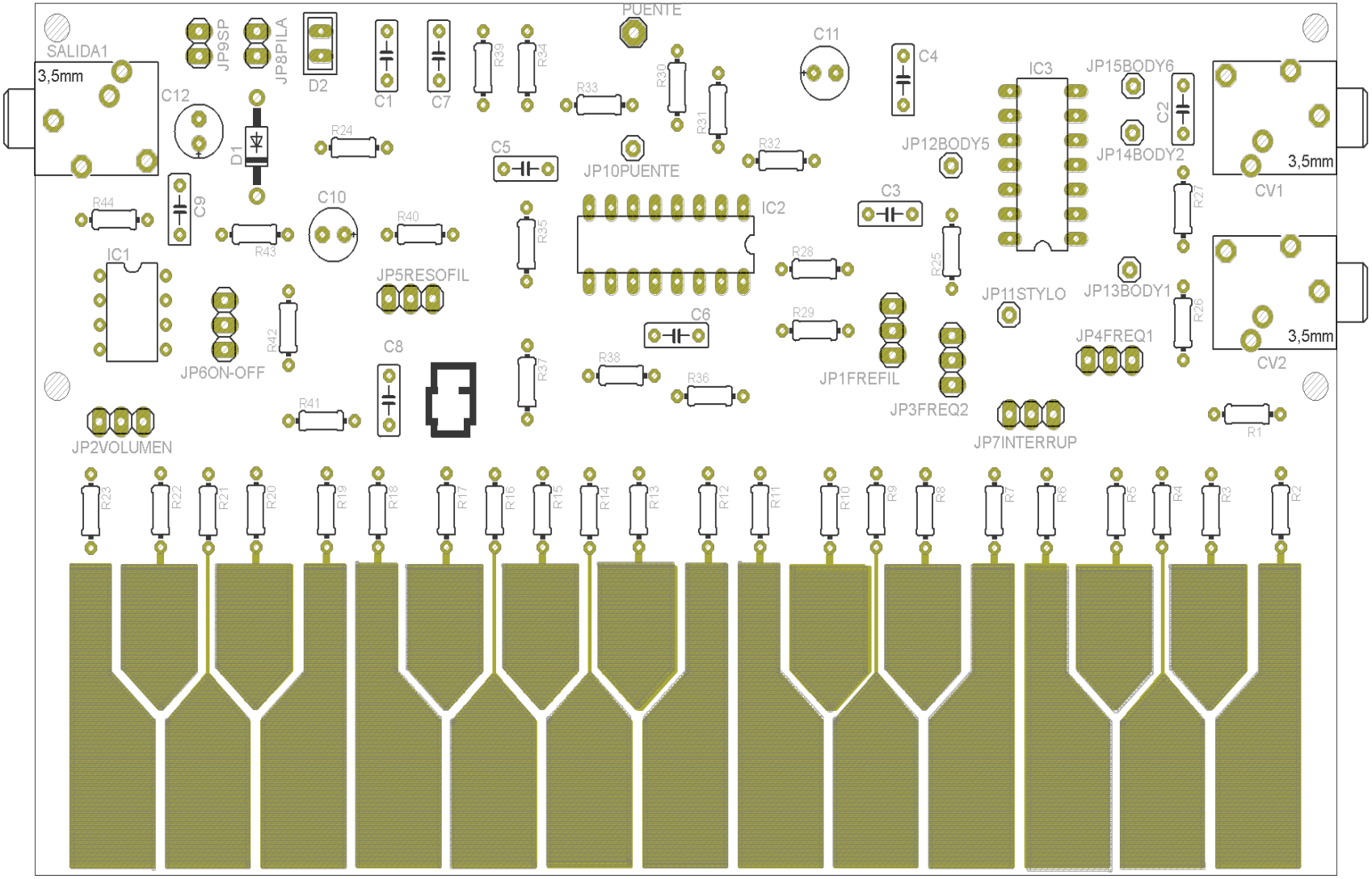
SALIDA1
3,5mm
C12
JP9SP
JP8PILA
D2
D1
C1
C7
R39
R34
PUENTE
R33
R30
R31
C11
C4
IC3
JP15BODY6
C2
JP14BODY2
JP12BODY5
R32
R24
C5
JP10PUENTE
3,5mm
CV1
R44
C9
C10
R40
R35
IC2
C3
R27
R43
IC1
JP5RESOFIL
R28
R25
JP11STYLO
JP13BODY1
R26
R42
C6
R29
JP4FREQ1
3,5mm
CV2
JP6ON-OFF
C8
R37
R38
JP1FREFIL
R36
JP3FREQ2
R41
JP7INTERRUP
R1
JP2VOLUMEN
R23
R22
R21
R20
R19
R18
R17
R16
R15
R14
R13
R12
R11
R10
R9
R8
R7
R6
R5
R4
R3
R2

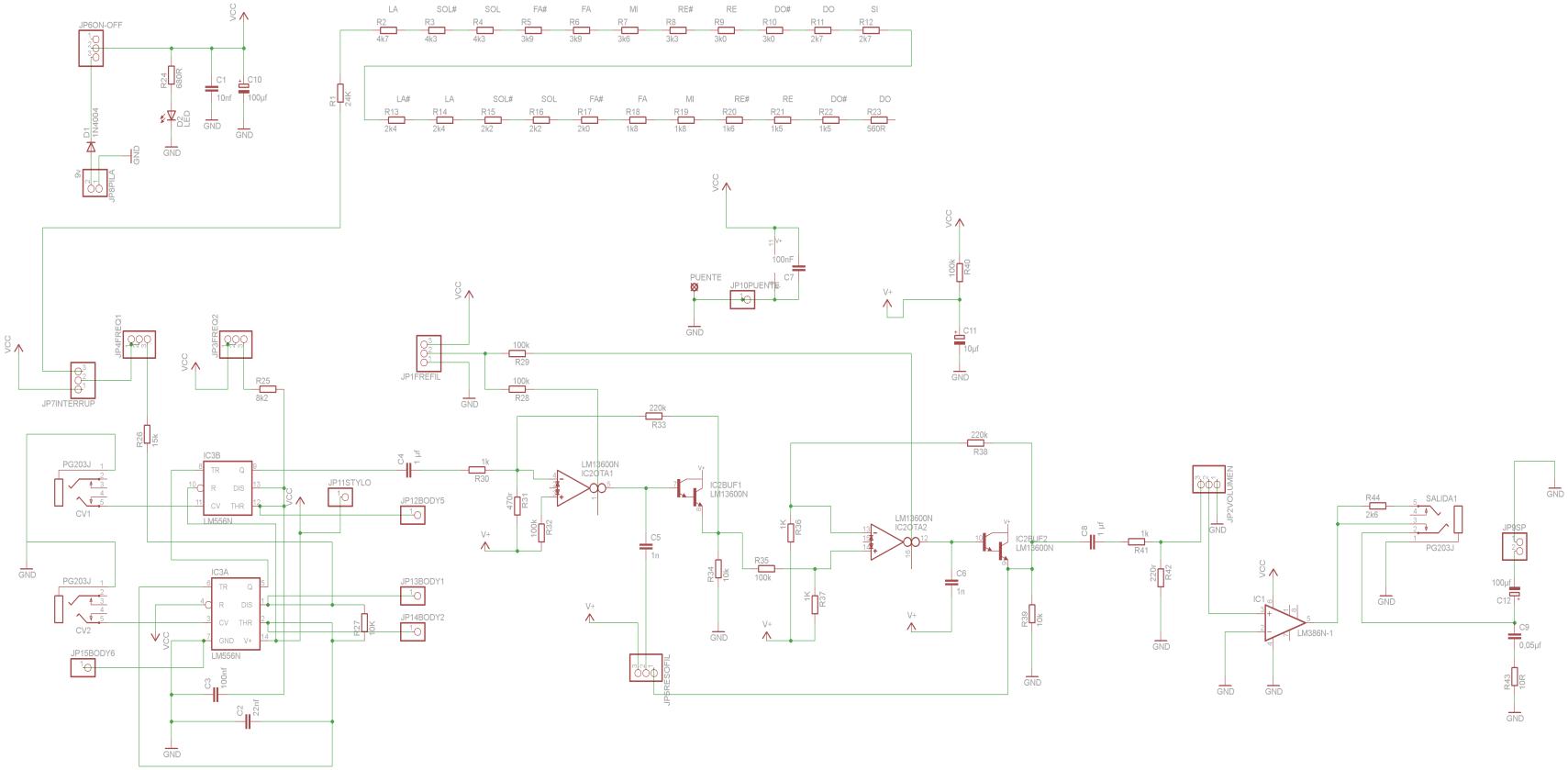
JP6ON-OFF
VCC
R24
680R
C1
10nf
C10
100µf
D2
LED
GND
D1
1N4004
9V
JP8PILA
R1
24K
LA
SOL#
SOL
FA#
FA
MI
RE#
RE
DO#
DO
SI
R2
4k7
R3
4k3
R4
4k3
R5
3k9
R6
3k9
R7
3k6
R8
3k3
R9
3k0
R10
3k0
R11
2k7
R12
2k7
LA#
R13
2k4
R14
2k4
R15
2k2
R16
2k2
R17
2k0
R18
1k8
R19
1k8
R20
1k6
R21
1k5
R22
1k5
R23
560R
JP7INTERRUP
JP4FREQ1
JP3FREQ2
R25
8k2
R26
15k
PG203J
CV1
CV2
IC3B
IC3A
LM556N
JP11STYLO
JP12BODY5
JP13BODY1
JP14BODY2
JP15BODY6
R27
10K
C3
100nf
C2
22nf
C4
1µf
R30
1k
JP1FREFIL
R29
100k
R28
100k
R31
470r
R32
100k
LM13600N
IC2OTA1
R33
220k
C5
1n
JP8RESOFIL
IC2BUF1
LM13600N
R34
10k
R35
100k
PUENTE
JP10PUENTE
C7
100nF
R36
1K
R37
1K
LM13600N
IC2OTA2
C6
1n
IC2BUF2
LM13600N
R38
220k
R39
10k
C8
1µf
R41
1k
R42
220r
JP2VOLUMEN
IC1
LM386N-1
R44
2k6
SALIDA1
PG203J
JP9SP
C12
100µf
C9
0.05µf
R43
10r
R40
100k
C11
10µf